A2

HOT OIL HEATER		
TYPE		VERTICAL
DESIGN CODE		EN-13445
DESIGN TEMPERATURE	°C	350
DESIGN PRESSURE	bar-g	9
NET HEAT DUTY	kW	290
FLUID	–	THERMAL OIL

HEATER HOT OIL CIRCULATION PUMP			
TYPE			CENTRIFUGAL
FLOWRATE	MAX	m3/h	50
	RATED	m3/h	28
	MIN	m3/h	15
HEAD AT RATED FLOW		mcL	50mcL (4,2bar at 851kg/m3)
ELECTRIC POWER AT RATED FLOW		kW	5,3
DRIVER		–	ELECTRIC MOTOR
		kW	7,5

SECONDARY CIRCULATION PUMP P-001			
TYPE			CENTRIFUGAL
FLOWRATE	MAX	m3/h	34
	RATED	m3/h	20
	MIN	m3/h	5
HEAD AT RATED FLOW		mcL	65mcL (5,4bar at 851kg/m3)
ELECTRIC POWER AT RATED FLOW		kW	5,5
DRIVER		–	ELECTRIC MOTOR
		kW	7,5

SECONDARY CIRCULATION PUMP P-002			
TYPE			CENTRIFUGAL
FLOWRATE	MAX	m3/h	24
	RATED	m3/h	10
	MIN	m3/h	5
HEAD AT RATED FLOW		mcL	66,8mcL (5,5bar at 880kg/m3)
ELECTRIC POWER AT RATED FLOW		kW	4,1
DRIVER		–	ELECTRIC MOTOR
		kW	5,5

DEPÓSITO EXPANSIÓN		
TIPO		HORIZONTAL
CÓDIGO DISEÑO		REF. EN 13445
PRESIÓN DISEÑO	bar-g	0,45
TEMPERATURA DISEÑO	°C	350
VOLUMEN	l	1.000
FLUIDO	–	ACEITE TÉRMICO

DEPÓSITO RECOGIDA		
TIPO		HORIZONTAL
CÓDIGO DISEÑO		REF. EN 13445
PRESIÓN DISEÑO	bar-g	0,45
TEMPERATURA DISEÑO	°C	50
VOLUMEN	l	3.000
FLUIDO	–	ACEITE TÉRMICO

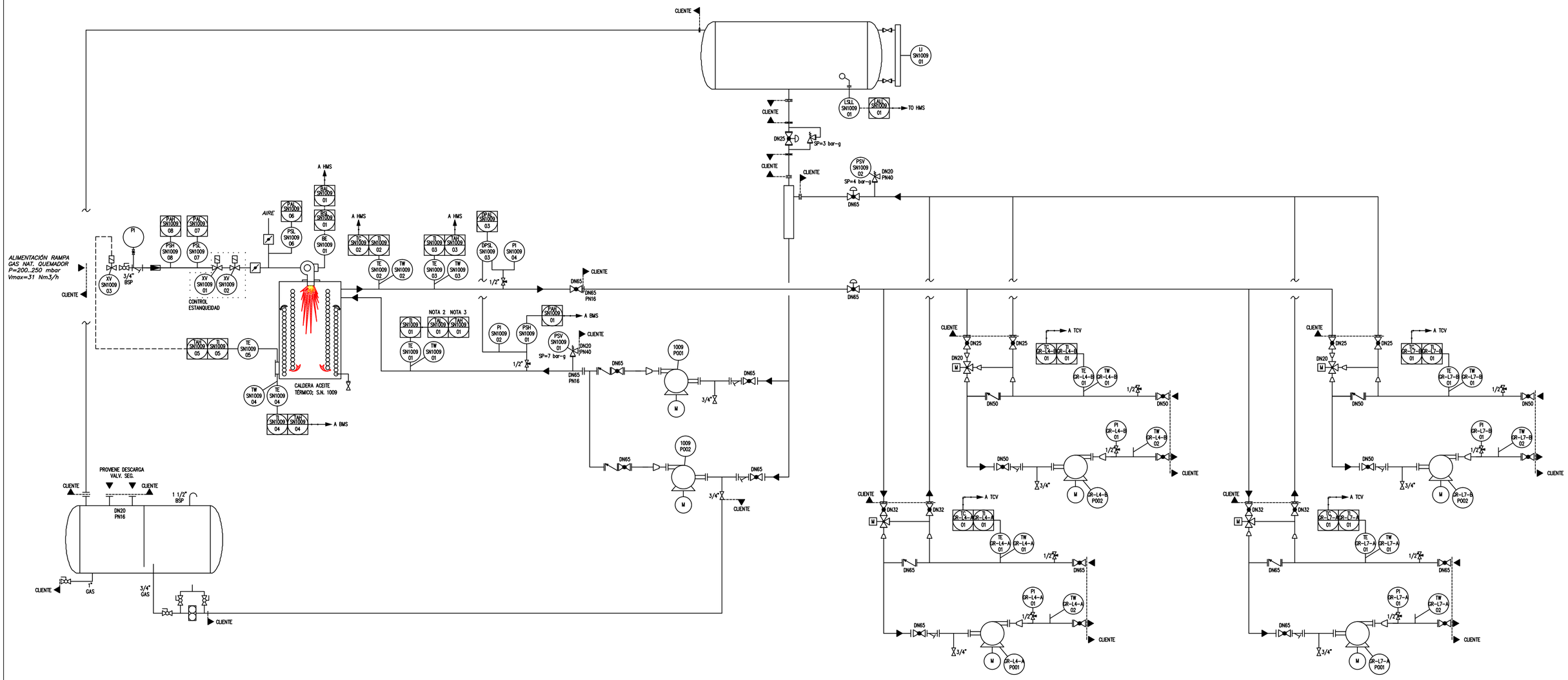

NOTAS:

NOTA 1: HMS: HEATER MANAGEMENT SYSTEM/CONTROLADOR CALDERA.

NOTA 2: DURANTE LAS OPERACIONES DE PUESTA EN MARCHA ORDINARIA SE LIMITA LA POTENCIA DEL QUEMADOR AL 50% DE SU CAPACIDAD SI LA TEMPERATURA DE ACEITE ES INFERIOR A 120°C.

NOTA 3: DURANTE LAS OPERACIONES DE PARADA ORDINARIA SE MANTENDRÁ LA BOMBA PRINCIPAL DE ACEITE EN OPERACIÓN HASTA QUE LA TEMPERATURA DE ACEITE SEA INFERIOR A 90°C.

NOTA 4: TODAS LAS SEÑALES DE ALARMA A HMS SE TRATARÁN AGRUPADAS PARA DAR UNA ÚNICA SEÑAL DE PARO POR AVERÍA.

Nota: -Sólo válido a nivel informativo
-Cotas en milímetros

Control de Modificación			
E			
D			
C			
B			
A			
N°MOD.	FECHA	NOMBRE	DESCRIPCION

PLANO GENERADO CON SOPORTE INFORMÁTICO

P&ID

Layout

CLIENTE:

–

N° PLANO		N° REFERENCIA	
PROYECTADO	M.Teixidó	30-01-14	ESCALA
DIBUJADO	S.Núñez	09-12-14	–:–
OK-OF. TECN.	–	–	
OK-PRODUCC.	–	–	

PIROBLOC
P.I. Santiga, Av/ Castell de Barberà, 31
08210 BARBERÀ DEL VALLÈS (Barcelona)
Tlf. 34 (9)3 718 90 64 – Fax 34 902 908 812
E-mail: ofitec@pirobloc.com
http://www.pirobloc.com

Num. hoja 1

Total hojas 1