PIROBLOC

HEATING BETTER

KOTŁY TERMOOLEJOWE - LINIA GFT

Standardowy program produkcyjny dla paliw płynnych i gazowych.

- Zasięg mocy pomiędzy 0.1 i 15MW
- Projektowane w oparciu o normy: AD-2000, DIN 4754,
- ASME VIII Div. 1
- Znak CE
- Ciśnienie projektowe: 8 bar_g
- Maks. Ciśnienie robocz: 7 bar_g
- Temperatura projektowa: 400ºC
- Maksymalna temperatura robocza: 350ºC
- Liczba wężownic: 2
- Liczba kanałów przepływu gazów: 3
- Sprawność termiczna: 87 – 91% (*)
- Materiał wężownic: ASME SA106 Gr. B
- Wykonanie w układzie poziomym / pionowym

OPCJE:

- Specyficzne różnice termiczne
- Niska temperatura filmu
- Spersoanalizowane wykonania kotłów, dostosowane do potrzeb klientów
- Komunikacja z PC
- Temperatura robocza do 400ºC
- Różne ciśnienia robocze
- Drzwi przednie i tylne na zawiasach - czyszczenie
- Odzysk ciepła z gazów, spalin procesowych. Wydajność do 96%
- Wykończenie ze stali nierdzewnej, polerowane.

Kotły na olej termiczny z cylindryczną powłoką na paliwa płynne i gazowe.
Płomień palnika skierowany jest do wnętrza komory spalania, której wielkość jest zaprojektowana zgodnie z geometrią płomienia. Na podstawie zmienia on kierunek a gazy spalinowe cyrkulują z wysoką prędkością pomiędzy dwiema wężownicami do pokrywy przedniej, gdzie ponownie zmieniają kierunek do momentu kiedy zostają ewakuowane przez komin usytuowany na przeciwległym końcu powłok kotła.

Wejście płynu termicznego odbywa się przez wężownicę zewnętrzną, gdzie ciepło jest przekazywane niemal wyłącznie przez konwekcję, aby przejść następnie do wężownicy wewnętrznej, gdzie ciepło jest przekazywane przez promieniowanie, uzyskując tym samym doskonałą wydajność energetyczną.

kotły o mocy 2500 kW

ZASTOSOWANIA:

- Reaktory
- Ogrzewanie asfaltu/ bitum
- Zbiorniki magazynowe
- Smażalnice
- Farby
- Plastik i kauczuk
- Oleje i tłuszcze
- Procesy suszenia
- Parowniki
- Kolumny destylacyjne
- Wymienniki ciepła
- Energia Słoneczna
- Kopalnictwo
- Prasy
- Fleksografia i rotograwiura
- Instalacje pilotażowe
- Etc...

SCHEMAT KOTŁA:

1 Zewnętrzna wężownica
2 Pokrywa wężownic
3 Pokrywa komory spalania
4 Powłoka wewnętrzna
5 Powłoka zewnętrzna
6 Kołnierze łączące
7 Podstawa komory spalania
8 Izolacja podstawy
9 Włókno ceramiczne
10 Izolacja termiczna
11 Ceowniki UPN
12 Pokrywa kotła
13 Wewnętrzna wężownica
14 Zamknięcie komory spalania
15 Kołnierz drenaż

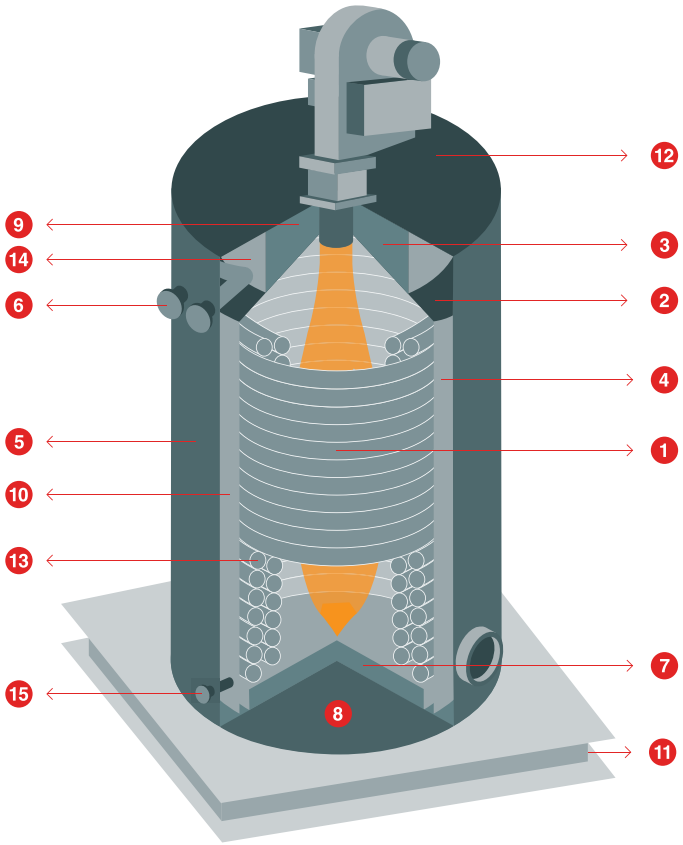

MODEL	MOC CIEPLNA	
	kcal/h	kW
GFT-010	100.000-150.000	116-175
GFT-020	200.000 -300.000	233-350
GFT-030	300.000-400.000	350-465
GFT-040	400.000-550.000	465-640
GFT-060	650.000-850.000	750-1000
GFT-090	900.000-1.300.000	1.050-1.500
GFT-130	1.400.000-1.800.000	1.600-2.040
GFT-170	2.000.000-2.300.000	2.300-2.700
GFT-200	2.500.000-2.800.000	2.900-3.300
GFT-300	3.000.000-3.500000	3.500-4.070
GFT-400	4.000.000-5.000.000	4.651-5.232
GFT-500	5.000.000-6.000.000	5.814-6.395
GFT-600	6.000.000-7.000.000	5.977-7.558
GFT-800	8.000.000-10.000.000	9.300-11.700

Dostępne są wyższe moce

(*) W zależności od warunków eksploatacji: temperatura, paliwo , przepływ , etc...

GŁÓWNE WYMIARY (mm):

PIONOWY

MODEL	A	B	C	D	A'	B'
GFT-010	1514	1288	1585	962		
GFT-020	1617	1424	1675	1073		
GFT-030	1821	1545	1794	1294		
GFT-040	2087	1654	1975	1279		
GFT-060	2615	1830	2255	1490	3720	3120
GFT-090	3175	2090	2426	1693	4275	3285
GFT-130	3270	2382	2860	1975	4370	3725
GFT-170	3880	2575	3110	2190	4980	4010
GFT-200	4035	2785	3237	2395	5125	4100
GFT-300	4750	2913	3438	2558	5820	4300
GFT-400	5500	3214	3780	2830	6600	4665
GFT-500	6600	3432	4098	3148	7732	4983
GFT-600	6632	3746	4098	3348	7737	4983
GFT-800	7000	4000	4350	3400	8105	5325

POZIOMY

MODEL	A	B	C	D	E	F
GFT-010	2245	1514	1290	1230	1580	560
GFT-020	2320	1675	1495	1400	1620	696
GFT-030	2630	1820	1630	1568	1820	886
GFT-040	2965	2165	1810	1711	1865	1100
GFT-060	3540	2596	1915	1817	2190	1215
GFT-090	4424	3105	2105	2012	2450	1495
GFT-130	4750	3125	2400	2305	2760	1707
GFT-170	4855	3840	2705	2610	3131	1900
GFT-200	5250	4020	2812	2702	3270	2050
GFT-300	5560	4652	3010	2916	3345	2155
GFT-400	6400	5500	3140	3056	3550	2280
GFT-500	7300	6430	3480	3372	3890	2376
GFT-600	8200	6715	3580	3480	4419	2400
GFT-800	8680	7000	3832	3732	4680	2600

PIONOWY

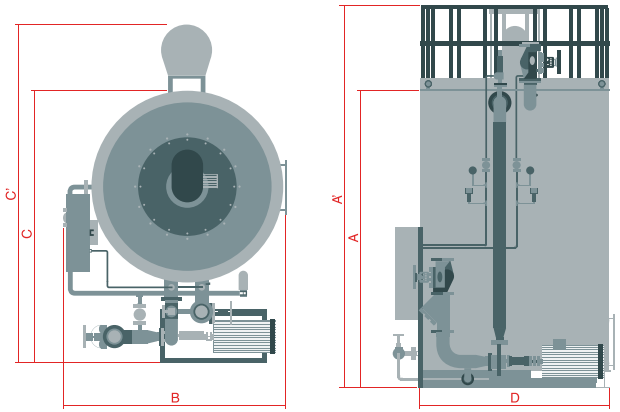

POZIOMY

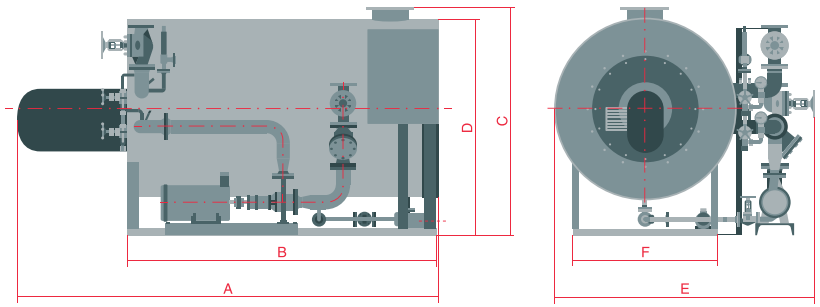

Producent zastrzega sobie prawo zmiany wymiarów zgodnie z planami/rysunkami wykonania końcowego.

PIROBLOC
PIROBLOC

PIROBLOC

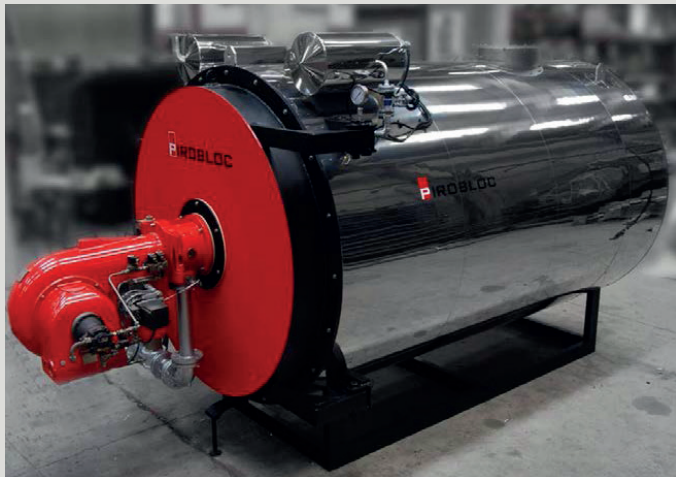
PIROBLOC
PIROBLOC